delvalle®

INDUSTRIAL ENCLOSURE SOLUTIONS

comercial@delvalle.es | www.delvallebox.com

ARMOIRE MURALE OBLONG INOXYDABLE

SÉRIE LUXOR TEDEO IP66

10 ANS
ANTI-CORROSION
INOXYDABLE
GARANTIE

5 ANS
PIECES MÉCHANIQUES
GARANTIE

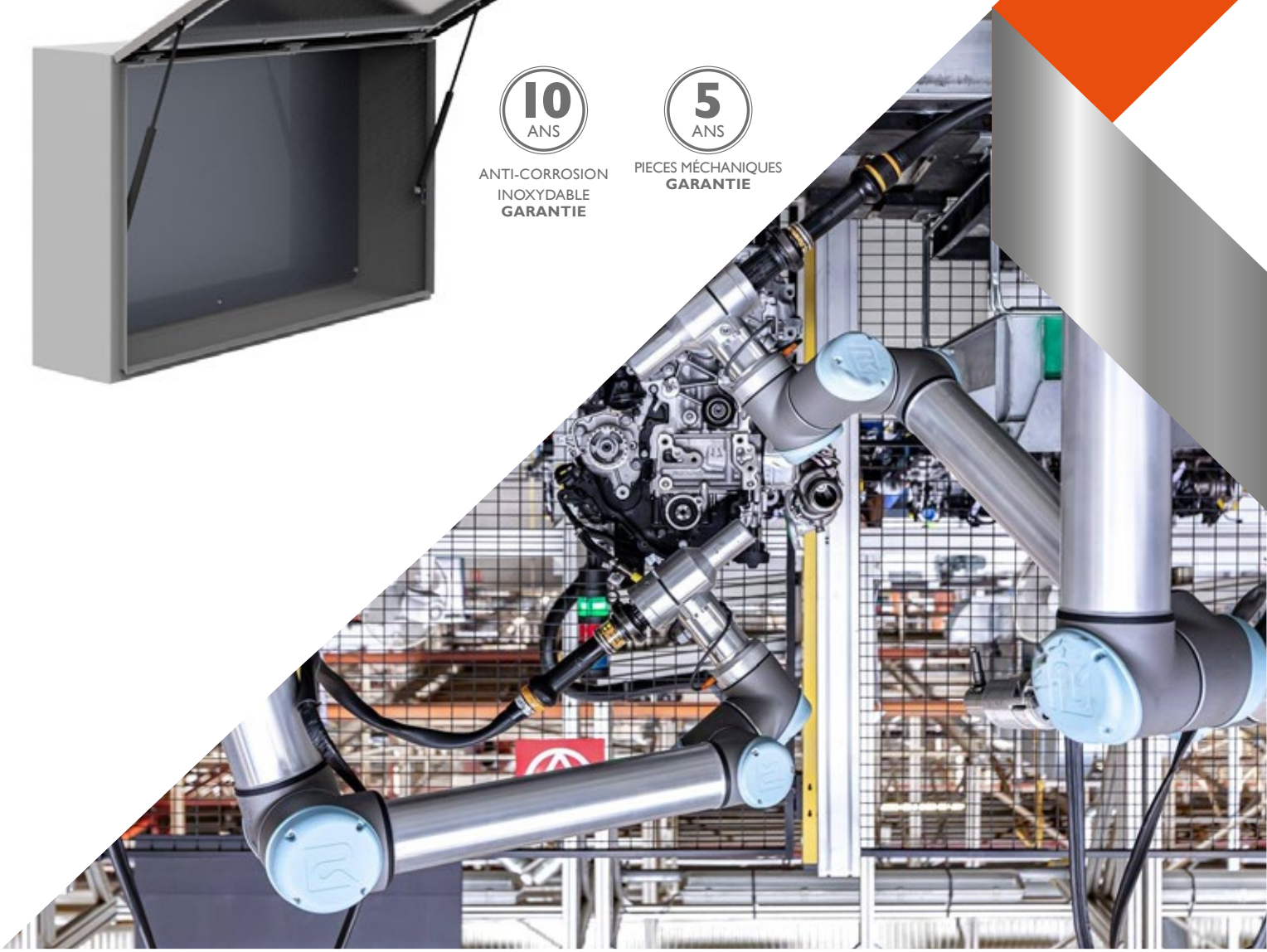

·NOUS SOMMES·
FABRICANTS
CERTIFICATS

NOUS SOMMES À VOTRE DISPOSITION

Plus de **50 ans d'expérience** en offrant des **solutions** aux clients les plus exigeants, qui font appel à des caractéristiques et des comportements bien concrets selon leurs secteur et besoins.

NOUS ALLONS LÀ OU VOUS ALLEZ

Notre **engagement** est de nous rapprocher de nos clients et leurs offrir un **service exceptionnel**, tout en alliant une vaste et avant-gardiste gamme de produits à des prix compétitifs.

STANDARDS QUALITÉ

Nous utilisons uniquement des matériaux provenant d'entreprises de **1ère qualité**, adaptés et certifiés. Notre **réussite** s'explique par l'assurance de la qualité: ISO 9001, SGS, UL, TÜV, ISO 14000 et OHSAS 18001.

PERSONNALISEZ VOTRE ARMOIRE COMPLÈTEMENT

Notre production est organisée afin de répondre à vos **attentes à la demande et sur mesure.** Personnalisation de la couleur et de **multiples normes de protection** grâce à la propre ligne de peinture.

EU

100%
Entirely designed and manufactured in Europe

CONSULTEZ-NOUS
Confidentialité, la fiabilité et la qualité

www.delvallebox.com
comercial@delvalle.es
+34 945 601 381

A ÉGALEMENT ONLINE

Contactez notre service technico-commercial

Une équipe de professionnels avec une grande expérience et capacité à résoudre toutes vos questions

ARMOIRE MURALE OBLONG INOXYDABLE
SÉRIE LUXOR TEDEO IP66

Exemples

Nous Réalisons Demandons Toute Mesure qui Convient à vos Besoins

Chez Delvalle, nous connaissons bien les besoins de nos clients et nous avons donc créé l'Armoire murale oblong Série Luxor Tedeo, à deux ou trois portes, en acier inoxydable AISI 304L EN 14306, finement polie.
Le design du boîtier suit la même philosophie d'étanchéité et de robustesse que dans les autres familles d'armoires électriques, cette fois en se concentrant sur leur intégration à l'horizontale dans les machines, partie supérieure et inférieure. Par ailleurs, l'acier inoxydable à haute performan- ce utilisé, permet de garantir une qualitée, une fiabilitée et une uniformitée grâce à des con- trôles stricts lors de la fabrication, sans oublier la finition de surface améliorée satinée ou brossée, et la possibilité de la peindre avec de la peinture polyester RAL 7035, parfaite pour les armoires exposées aux intempéries.

POUR PLUS D'INFORMATION, CLIQUEZ ICI

ARMOIRE MURALE OBLONG INOXYDABLE SÉRIE LUXOR TEDEO IP66

APPLICATIONS

Spécialement conçue pour les fabricants de ma- chines, qui placé ce type d'armoire dans le cadre de la machine elle-même.

OPTIONS

- Adapté à vos besoins.
- Jusqu´à IP69K - DIN 40050-9.
- Avec un choix de trois portes (à partir de 2000 de large).
- Pieds en métal.
- Porte transparent en polycarbonate.
- Porte transparent en verre de sécurité.
- Fabriqué en acier inox AISI 316. EN 14401.
- Plaque de montage isolante (bakélite) ou en acier inoxydable.
- Version CEM selon 2014/30/UE de compatibilité électromagnétique.

AVANTAGES

- Livré avec film de protection empêchant les rayures et les abrasions lors de la manipulation.
- Intégration dans la machine horizontalement.
- Possibilité de la placer indistinctement sur la partie supérieure ou inférieure.
- Deux sortes d'ouverture : latérale et vers le haut avec une retenue hydraulique placée sur chaque porte, ouverture automatique sans effort.
- Le panneau électrique est standard avec des fermetures du levier avec trois points de blocage et charnières cachées en acier inoxydable.
- Delvalle fabrique sur commande n'importe quelle taille adaptée à vos besoins, aussi comme les perçages dans la porte comme dans la plaque de montage.

RÈGLEMENTATION

- IP66 (W) (IP55 deux portes sans montage, IP66 avec un poste montage central) selon la norme NF EN 62208 et EN 60529.
- Degré de résistance contre les chocs IK10 selon la Norme IEC 62208 et EN 50102.
- Conforme aux normes de l'industrie pour les aliments, les matériaux au contact des aliments (CE 1935/2004).
- RoHS Directive 2011/65/UE.
- Fabriquées conformément à la réglementation CE 2014/35/UE.
- Certificat UL Nema 4x, 12, 3r, 1. N°File E342220
- Résistant température: -40°C +80°C (courte durée +160°C).

ARMOIRE MURALE OBLONG INOXYDABLE SÉRIE LUXOR TEDEO IP66

PLAN

CLIQUEZ ICI POUR TÉLÉCHARGER LES FICHIERS CAD - PLANS - CERTIFICATS

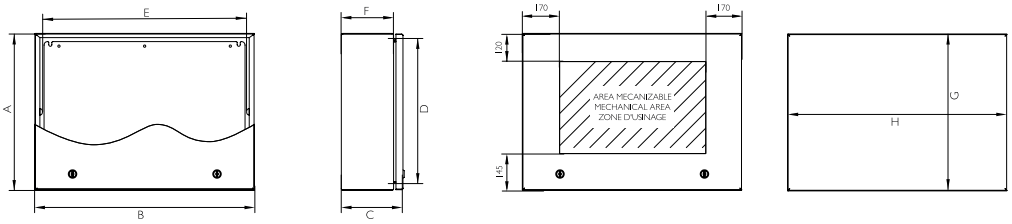

10 ANS
ANTI-CORROSION INOXYDABLE **GARANTIE**

5 ANS
PIECES MÉCHANIQUES **GARANTIE**

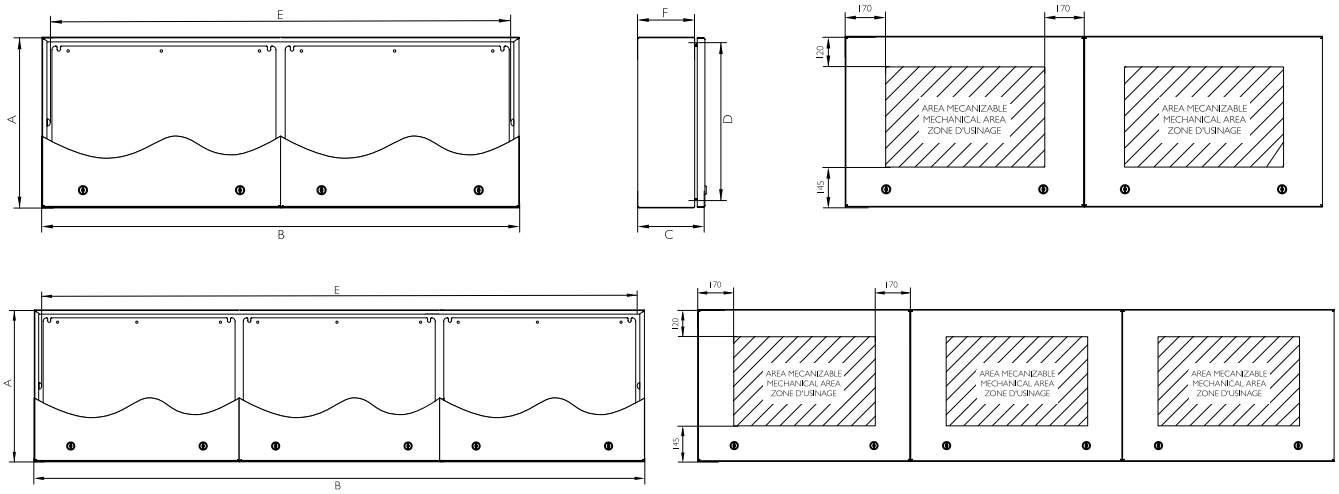

RÉFÉRENCES

REFERENCES		DIMENSIONS (mm)									
PORTE AVEUGLE	PORTES	HAUTER - A -	LARGEUR - B -	PROFON. - C -	HAUT UTILE INTÉRIEUR - D -	LARGEUR UTILE INTÉRIEUR - E -	PROFON. UTILE INTÉRIEUR -F-	ZONE LATÉRALE (F-15mm par chaque côté)	MESURES PLAQUE -GxH-	WEIGHT (Kg)	VOLUME (m^3)
TD505030	1	500	500	300	446	400	270	240	447x464	20,14	0,08
TD507530	1	500	750	300	446	650	270	240	447x714	26,15	0,12
TD501030	1	500	1000	300	446	900	270	240	447x964	32.17	0,16
TD501230	1	500	1250	300	446	1150	270	240	447x1214	38,19	0,21
TD501530	1	500	1500	300	446	1400	270	240	447x1464	44,21	0,24
TD501030.2P	2	500	1000	300	446	900	270	240	440x440 (2)	32,97	0,16
TD501230.2P	2	500	1200	300	446	1100	270	240	440x540 (2)	38,73	0,20
TD501430.2P	2	500	1400	300	446	1300	270	240	440x640 (2)	44,48	0,23
TD501630.2P	2	500	1600	300	446	1500	270	240	440x740 (2)	50,24	0,26
TD501830.2P	2	500	1800	300	446	1700	270	240	440x840 (2)	55,99	0,29
TD502030.2P	2	500	2000	300	446	1900	270	240	440x940 (2)	61,75	0,33
TD502230.3P	3	500	2250	300	446	2150	270	240	440x690 (3)	68,94	0,37
TD502530.3P	3	500	2500	300	446	2400	270	240	440x773,3 (3)	76,14	0,41
TD503030.3P	3	500	3000	300	446	2900	270	240	440x940 (3)	90,53	0,49
Version: Norme UL		Ajouter "UL" a la référence. Ex. "TD501030UL"									
Version: Porte transparent		Ajouter "T" a la référence. Ex. "TD501030T" "TD501030T.2P" "TD502230T.3P"									

Separation plaque fond 20mm

POUR PLUS D'INFORMATION, CLIQUEZ ICI

SOLUTIONS SUR MESURE COMPLEXES DELVALLE

Depuis plus de 50 ans, Delvalle évoluons pour apporter à chaque besoin de l'industrie électrique une solution d'habillage indoor ou outdoor : standard, standard adapté, spécifique ou production sur plans.

Résolument orientée vers ses clients, la société sert les marchés des télécommunications, le industrie alimentaire, emballage, embouteillage, des transports aérospatiale, ports, ferroviaire, aviation, maritime,..., de l'informatique et de l'électronique ... dans les domaines civils et militaires.

Architecte de solutions sur mesure complexes, Delvalle s'appuie sur ses compétences de développement et d'industrialisation ainsi que sur celles de ses partenaires pour intégrer les exigences de régulation thermique, de CEM, d'énergie, de câblage / intégration électronique, de sécurité, d'environnement sévère ...

COFFRETS ÉLECTRIQUES ACIER INOXYDABLE

ARMOIES ÉLECTRIQUES D'EXTÉRIEURS

SOLUTIONS ÉLECTRIQUES POUR LES ZONES URBAINES

ARMOIES ET COFFRETS ACIER GALVANISÉ

COFFRETS TOIT INCLINÉ - HYGIENIC

COFFRETS & ARMOIRES ATEX

COFFRETS ÉTANCHES IP66, IP67-68 ET IP69K

Coffrets électriques étanches sur mesure IP67, IP68 et IP69K. L´indice de protection IP est un standard international de la Commission Électrotechnique internationale relatif à l'étanchéité paru pour la première fois en 1989. Il est repris par la norme européenne IEC60529-2018

Cet indice classe le niveau de protection qu'offre un matériel aux intrusions de corps solides et liquides. Le format de l'indice, donné est IP69K où les caractères 6 et 9 sont deux chiffres et/ou une lettre. Les chiffres indiquent la conformité avec les conditions résumées dans les tableaux ci-dessous. Lorsqu'aucun critère n'est rencontré, le chiffre peut être remplacé par la lettre X.

PRESSE-ÉTOUPES POUR ARMOIRES ÉLECTRIQUES

VENTILATION POUR ARMOIRES ÉLECTRIQUES

delvalle®

INDUSTRIAL ENCLOSURE SOLUTIONS

Paso del Prao, 6. 01320 Oyón (Álava). Espagne
Téléphone +34 945 601 381
comercial@delvalle.es | **www.delvallebox.com**

Contactez nous, nous sommes à votre disposition

CE TÜV Rheinland UL CERTIFIED SAFETY US CA E342220 greenproduct RoHS WEEE