Enclosures & Cabinets for Special Requirements

comercial@delvalle.es | www.delvallebox.com

ARMARIO INTEMPERIE SERIE TROPICO IP66

10 AÑOS
GARANTÍA
ANTICORROSIÓN
INOXIDABLE

5 AÑOS
GARANTÍA
PARTES MECÁNICAS

NOS PONEMOS A TU DISPOSICIÓN

Más de **45 años de experiencia** dando **soluciones** a clientes exigentes que requieren unas características y comportamientos muy concretos según su sector y necesidades.

VAMOS DONDE TU VAYAS

Nuestro **compromiso** es acercanos a nuestros clientes y ofrecerles un **servicio excepcional**, combinando una avanzada y amplia gama de productos a precios muy competitivos.

ALTOS ESTÁNDARES DE CALIDAD PENSADOS EN TÍ

Sólo empleamos materiales procedentes de empresas de **1ª calidad**, adecuados y certificados. Nuestro **éxito** se debe al aseguramiento de la calidad: ISO 9001, SGS, UL, TÜV, ISO 14000 y Ohsas 18001.

PERSONALIZA TU ARMARIO TOTALMENTE

Nuestra producción está organizada para atender **bajo demanda y a medida**. Personalización del color total y **múltiples normativas de protección** gracias a la línea de pintado propia.

CONSÚLTANOS

Confidencialidad, seriedad y calidad

www.delvallebox.com
comercial@delvalle.es
+34 945 601 381

TAMBIÉN ONLINE

Póngase en contacto con nuestro departamento técnico comercial.
Un equipo de profesionales con elevada experiencia y capacidad para resolver todas sus consultas.

ARMARIO INTEMPERIE SERIE TROPICO IP66

Ejemplo

Vida Útil Superior a 30 Años

Armario de intemperie y alumbrado público Serie Tropico fabricados en acero inoxidable AISI 304L o acero galvanizado y pintado.
Robusto, desarrollado y pensado para su útilización en exteriores, con puerta embutida, cierre de manilla giratoria antivandálica de triple acción y junta de estanqueidad hidrófuga homologada CE, UL.
Además consigue una estanqueidad hasta IP66 (IP23 con branquias de ventilación) y la máxima resistencia posible IK10.
Se acopla tejadillo autoventilado y opcionalmente zócalo, sin olvidar la alta resistencia de las puertas embutidas, por lo que está concebido contra actos vandálicos.

HAZ CLICK AQUÍ Y AMPLIA INFORMACIÓN

ARMARIO INTEMPERIE SERIE TROPICO IP66

APLICACIONES

Nuestros armarios de intemperie Serie Tropico dado su diseño, acabado y estanqueidad están especialmente diseñados para telecomunicaciones, alumbrado público, servicios auxiliares en líneas de ferrocarril, así como para albergar, con toda fiabilidad, la protección de equipos eléctricos y electrónicos, en el sector ferroviario, de armarios urbanos y en telecomunicaciones (ICT), TV, RDSI, RT, TB, TLCA.

VENTAJAS

- Grandes propiedades mecánicas y alta resistencia a la torsión.
- Con junta hidrófuga inyectada, de forma que no puede acumularse humedad.
- Evacuación automática de la condensación gracias al diseño exclusivo del armario.
- El armario incluye maneta antivandálica, que evita aperturas forzadas, adecuada para cierres de perfil semicilíndrico, llaves de compañía eléctrica, de gas, etc.
- Libre de mantenimiento durante toda su vida. Vida útil superior a 30 años.
- Delvalle realiza bajo pedido cualquier medida que se adapte a sus necesidades, incluyéndose agujeros, canales formas, tanto en la puerta como en la envolvente.

OPCIONES

- Diseños y pinturas especiales bajo demanda.
- Zócalo para cualquier medida que permiten elevar el armario del suelo y conseguir un alojamiento extra para entrada de cables. En alturas de 100 mm y 200 mm.
- En acero inoxidable AISI 316L, EN 1.4404.
- Fijaciones y anclajes para fijar al suelo.
- Tratamiento antigraffiti.
- Placa de montaje aislante (baquelita) o en acero inoxidable.
- Versión EMC según Norma 2014/30/UE de compatibilidad electromagnética.

ARMARIO INTEMPERIE SERIE TROPICO IP66

OPCIÓN DE TRATAMIENTO SUPERFICIAL ANTIRADIACIÓN SOLAR "SUNTERM"

SunTerm

Aplicamos opcionalmente a los armarios eléctricos en nuestras propias instalaciones una capa de pintura desarrollada por Delvalle SunTerm de 80-90 micras con un compuesto especial, reflectante contra los rayos infrarrojos, manteniendo la estanqueidad, diseño, etc, del armario eléctrico.

Indistintamente puede ser fabricado en acero inoxidable, chapa galvanizada o en chapa de aluminio, el resultado es que la mitad de la energía del sol (rayos infrarrojos) es reflejada hacia el exterior y la capa superficial y el ambiente interior del armario eléctrico es más frío que sin el tratamiento.

Con este tratamiento conseguimos un ahorro de costes a largo plazo y una menor temperatura interior del armario o rack, dado que combinado con un diseño específico del armario se hace ideal para condiciones extremas de radiación solar y temperatura a la intemperie.

Este tipo de tratamiento puede ser aplicado a todos nuestros modelos de armarios eléctricos y no se preocupe por el coste por que es económico.

COLOCACIÓN DE CUADROS DE INTEMPERIE

Como pueden ver en el detalle del gráfico la colocación es sencilla, sólo es necesaria la base o marco de anclaje que suministramos opcionalmente con el armario y que está diseñado para el agarre total del armario al suelo evitando desplazamientos y movimientos.

Zócalo plano
con marco de anclaje

Zócalo inclinado
con marco de anclaje

ACABADO INTEMPERIE ANTICARTELES

El tratatamiento de intemperie anticarteles y antipegado de posters, desarrollado por nuestro equipo de ingenieros esta diseñado como tratamiento para mobiliario urbano en ayuntamientos, ciudades, edificios, centros comerciales.

Su diseño evita el pegado de carteles.

Se realiza en armarios de material aluminio y acero galvanizado pintado.

Ejemplo

Telf. +34 945 601 381
comercial@delvalle.es | www.delvallebox.com

ARMARIO INTEMPERIE SERIE TROPICO IP66

DISEÑOS

DISEÑO BÁSICO
Armario de una sola puerta con tejadillo, zócalo y rejillas de ventilación.
Especialmente diseñado para: alumbrado público, medio ambiente, festejos, cuadros de luces de navidad, kioscos interactivos, paneles de publicidad, control de semáforos...

DISEÑO 2 PUERTAS
Diseño con doble puerta, hasta IP66, cerradura antivandálica con zócalo de 300 mm.
Óptimo para módulos de acometida y medición, módulos de mando y protección y módulos de control.

DISEÑO 3 PUERTAS
Diseño con triple puerta hasta IP66 con cerradura antivandálica, rejillas laterales de ventilación y zócalo de 300 mm.
Ideal para módulos de acometida y medición, módulos de mando y protección y módulos de control.

EN DELVALLE DESARROLLAMOS Y DISPONEMOS DE TODO TIPO DE MODELOS SEGÚN SU NECESIDAD, VARIANDO TANTO EN DIMENSIONES COMO EN NÚMERO DE PUERTAS, TANTO FRONTALES COMO LATERALES

KIT DE VENTILACIÓN

REFERENCIA	TR01 AC01

Una vez estudiados los requerimientos que más demandan nuestros clientes, Delvalle pone a disposición del cliente un Kit compuesto de los siguientes elementos:

- Resistencia calefactora

- Ventilador de techo

- Termostato dual

ARMARIO INTEMPERIE SERIE TROPICO IP66

NORMATIVA

- IP66 (IP23 con branquias) según Norma EN 62208 y EN 60529.
- Resistencia Contra La corrosion hasta C5H, segun norma ISO 12944.
- Grado de resistencia contra impacto IK10 según Norma IEC 62262.
- IEC 60068-2-30 y IEC 60068-2-11.
- Construidos bajo Directiva 2014/35/UE.
- Certificado UL Nema 4x, 12, 3r y 1en inox y Nema 4x 12, 3r y 1en aluminio bajo petición. Nº File E342220.
- Resistencia a los choques con objetos punzantes EN 60439-5.
- Máximo voltaje 1000 V.
- Resistencia a la temperatura: desde -40°C +100°C (reducida exposición +160°C). Opcional junta silicona: desde -60°C a +180°C (reducida exposición hasta +350°C).

10 AÑOS
GARANTÍA
ANTICORROSIÓN INOXIDABLE

5 AÑOS
GARANTÍA
PARTES MECÁNICAS

PLANO

CLICK AQUÍ PARA DESCARGAR FICHEROS CAD - PLANOS - CERTIFICADOS

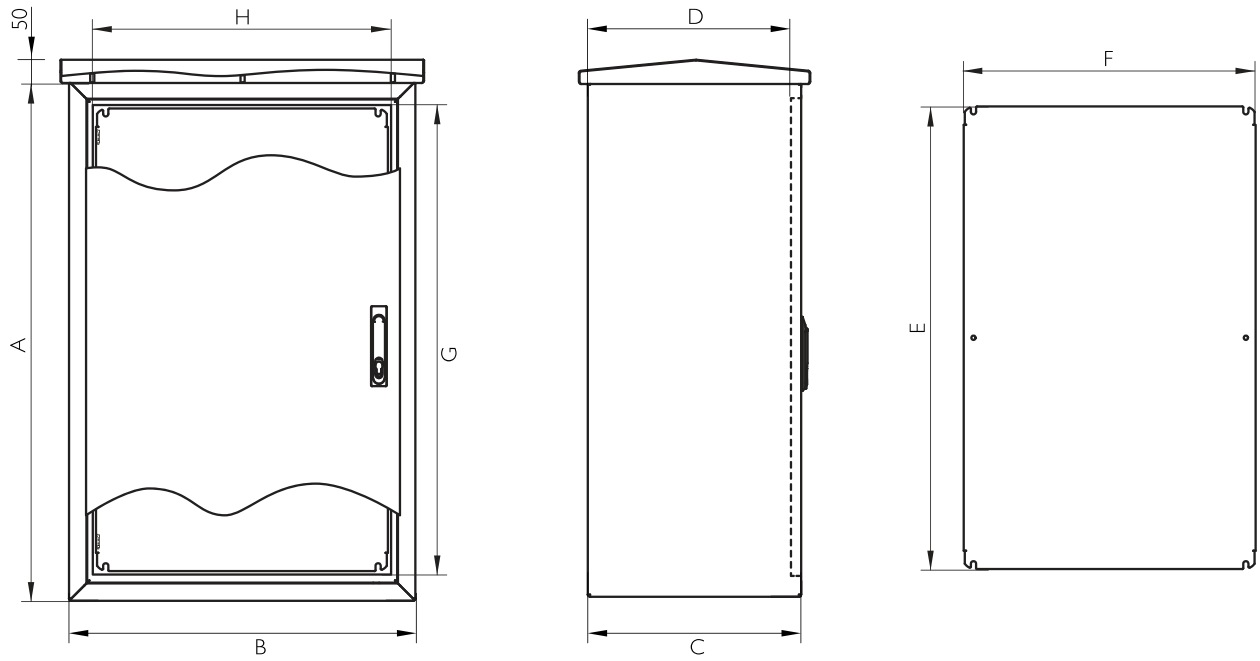

ARMARIO INTEMPERIE SERIE TROPICO IP66

REFERENCIAS

REFERENCIA	DIMENSIONES (mm)								
REFERENCIA	ALTO -A-	ANCHO -B-	FONDO -C-	BOCA ACCESO -GxH-	FONDO ÚTIL -D-	ÁREA MECANIZABLE		MEDIDAS PLACA -ExF-	Nº DE PUERTAS
						PUERTA	LATERAL		
MVAD106032	1000	600	320	883x483	297,5	858.5x412.8	990 x 310	870 x 475	1
MVAD106040			400		377,5		990 x 390		
MVAD106050			500		477,5		990 x 490		
MVAD126032	1200		320	1083x483	297,5	1058.8x412.8	1190 x 310	1070 x 475	
MVAD126040			400		377,5		1190 x 390		
MVAD126050			500		477,5		1190 x 490		
MVAD108032	1000	800	320	883x683	297,5	800x530	990 x 310	870 x 675	
MVAD108040			400		377,5		990 x 390		
MVAD108050			500		477,5		990 x 490		
MVAD128032	1200		320	1083x683	297,5	1000x530	1190 x 310	1070 x 675	
MVAD128040			400		377,5		1190 x 390		
MVAD128050			500		477,5		1190 x 490		
MVAD121032		1000	320	1083x683	297,5	1058.5 x 322.3 y 1058.5 x 255.8	1190 x 310	1070 x 870	2
MVAD121040			400		377,5		1190 x 390		
MVAD121050			500		477,5		1190 x 490		
MVAD101232	1000	1200	320	883x1083	297,5	858.5 x 522.3 y 858.5 x 455.8	990 x 310	870 x 1070	
MVAD101240			400		377,5		990 x 390		
MVAD101250			500		477,5		990 x 490		
MVAD801432	800	1400	320	683x1283	297,5	658.5 x 722.3 y 658.5 x 655.8	790 x 310	670 x 1270	
MVAD101432	1000			883x1283		858.5 x 722.3 y 858.5 x 655.8	990 x 310	870 x 1270	
MVAD101440			400		377,5		990 x 390		
MVAD101450			500		477,5		990 x 490		
MVAD121432	1200		320	1083x1283	297,5	1058.5 x 722.3 y 1058.5 x 655.8	1190 x 310	1070 x 1270	
MVAD121440			400		377,5		1190 x 390		
MVAD121450			500		477,5		1190 x 490		
MVAD141432	1400		320	1283x1283	297,5	1258.5 x 722.3 y 1258.5 x 655.8	1390 x 310	1270 x 1270	
MVAD141440			400		377,5		1390 x 390		
MVAD141450			500		477,5		1390 x 490		
MVAD121632	1200	1600	320	1083x1483	297,5	1000 x 570 y 1000 x 570	1190 x 310	1070 x 1470	
MVAD121640			400		377,5		1190 x 390		
MVAD121650			500		477,5		1190 x 490		
MVAD161832	1600	1800	320	1483x1883	297,5	1458.5 x 438.1	1590 x 310	1470 x 1670	3
MVAD161840			400		377,5		1590 x 390		
MVAD161850			500		477,5		1590 x 490		
MVAD162050		2000		1483x1883		1458.5 x 504.8		1470 x 1870	
MVAD182050	1800			1683x1883		1658.5 x 504.8	1790 x 490	1670 x 1870	
MVAD222050	2200			2083x1883		2058.5 x 504.8	2190 x 490	2070 x 1870	
MVAD122232	1200	2200	320	1083x2083	297,5	1058.5 x 571.4	1190 x 310	1070 x 2070	
MVAD122240			400		377,5		1190 x 390		
MVAD122250			500		477,5		1190 x 490		
MVAD182450	1800	2400		1683x2283		1600 x 555.3	1790 x 490	1670 x 2270	
MVAD202450	2000			1883x2283		1800 x 555.3	1990 x 490	1870 x 2270	
MVAD222450	2200			2083x2283		2000 x 555.3	2190 x 490	2070 x 2270	

Separación placa fondo 30mm

delvalle®

Consúltanos sin compromiso

Confidencialidad, seriedad y calidad

DELVALLE TE OFRECE
SOLUCIONES INTEGRALES

HAZ CLICK AQUÍ Y AMPLIA INFORMACIÓN

www.delvallebox.com
comercial@delvalle.es
+34 945 601 381
TAMBIÉN ONLINE

ARMARIOS Y CAJAS ELÉCTRICAS ACERO INOXIDABLE

ARMARIOS ELÉCTRICOS DE INTEMPERIE ESTANCOS

RACKS DE 19 EXTERIORES TELECOMUNICACIONES IP

ARMARIOS Y CAJAS ELÉCTRICAS EN GALVANIZADO

ARMARIOS Y CAJAS HYGIENIC DESIGN

CAJAS Y ARMARIOS ELÉCTRICOS EN ALUMINIO

delvalle®

Consúltanos sin compromiso

Confidencialidad, seriedad y calidad

DELVALLE TE OFRECE
SOLUCIONES INTEGRALES

HAZ CLICK AQUÍ Y AMPLIA INFORMACIÓN

www.delvallebox.com
comercial@delvalle.es
+34 945 601 381
TAMBIÉN ONLINE

CAJAS Y ARMARIOS ELÉCTRICOS DE ACERO PINTADO

VENTILACIÓN Y CLIMATIZACIÓN DE ARMARIOS ELÉCTRICOS

CAJAS Y ARMARIOS NEMA TYPE 1-3R-4X-12

CAJAS Y ARMARIOS ELÉCTRICOS DE DISTRIBUCIÓN

CAJAS Y ARMARIOS ELÉCTRICOS EMC

PRENSAESTOPAS Y PASOS DE CABLE

delvalle®

Enclosures & Cabinets for Special Requirements

Paso del Prao, 6. 01320 Oyón (Álava). Spain
T. +34 945 601 381
www.delvallebox.com - comercial@delvalle.es

Contacta con nosotros, estamos a tu disposición

CE TÜV Rheinland UL CERTIFIED SAFETY US-CA E342220 greenproduct RoHS WEEE