Enclosures & Cabinets for Special Requirements

comercial@delvalle.es | www.delvallebox.com

CAJAS DE BORNES DE ACERO GALVANIZADO PINTADO

SERIE GEO IP66

5 AÑOS

GARANTÍA
PARTES MECÁNICAS

NOS PONEMOS A TU DISPOSICIÓN

Más de **45 años de experiencia** dando **soluciones** a clientes exigentes que requieren unas características y comportamientos muy concretos según su sector y necesidades.

VAMOS DONDE TU VAYAS

Nuestro **compromiso** es acercanos a nuestros clientes y ofrecerles un **servicio excepcional**, combinando una avanzada y amplia gama de productos a precios muy competitivos.

ALTOS ESTÁNDARES DE CALIDAD PENSADOS EN TÍ

Sólo empleamos materiales procedentes de empresas de **1ª calidad**, adecuados y certificados. Nuestro **éxito** se debe al aseguramiento de la calidad: ISO 9001, SGS, UL, TÜV, ISO 14000 y Ohsas 18001.

PERSONALIZA TU ARMARIO TOTALMENTE

Nuestra producción está organizada para atender **bajo demanda y a medida**. Personalización del color total y **múltiples normativas de protección** gracias a la línea de pintado propia.

CONSÚLTANOS

Confidencialidad, seriedad y calidad

www.delvallebox.com
comercial@delvalle.es
+34 945 601 381

TAMBIÉN ONLINE

Póngase en contacto con nuestro departamento técnico comercial

Un equipo de profesionales con elevada experiencia y capacidad para resolver todas sus consultas

CAJAS DE BORNES DE ACERO GALVANIZADO PINTADO

SERIE GEO IP66

Ejemplo

Perfecta Estanqueidad Gracias a las Juntas Utilizadas en las Uniones

Cajas de bornes o pulsadores Serie Geo, estancas, elegantes y funcionales, fabricadas en acero galvanizado pintado RAL 7035.
Disponibles con tapa ciega o mecanizada, especialmente diseñadas para la colocación de pulsadores, botoneras.
La tapa va fijada mediante tornillos de acero inoxidable de fácil colocación, los cuales están embutidos sin sobresalir de la parte frontal de la caja.

HAZ CLICK AQUÍ Y AMPLIA INFORMACIÓN

APLICACIONES

Especialmente diseñado y homologado para instalaciones de intemperie, centros de transformación, telecomunicaciones y en exteriores dada sus ventajas de durabilidad y resistencia contra agentes químicos.

OPCIONES

- A la medida según su necesidad.
- Patas metálicas o ruedas. Tornillos imperdibles.
- Tratamiento antigraffiti.
- Puerta transparente de policarbonato o cristal templado.
- Junta de protección electromagnética EMC entre marco y las superficies.

CARACTERÍSTICAS

- Infinidad de opciones.
- Realización monobloc que consigue una perfecta estanqueidad y resistencia al impacto.
- Perfecta estanqueidad gracias a las juntas utilizadas en las uniones.
- Delvalle realiza bajo pedido cualquier medida que se adapte a sus necesidades, incluyéndose agujeros, canales formas, tanto en la puerta como en la envolvente.
- Acero galvanizado pintado RAL 7035.
- Tornillos imperdibles en acero inoxidable.
- Soluciones especiales a medida.
- Homologado para instalaciones en intemperie.

CAJAS DE BORNES DE ACERO GALVANIZADO PINTADO SERIE GEO IP66

NORMATIVA

- Norma IEC 60529. Grado IP66.
- Certificado UL Nema 1, 3r, 4 y 12. Nº File E342220.
- Norma IEC 62262. Grado de resistencia contra impacto IK10.
- Resistencia Contra La corrosion superior C4M, segun norma ISO 12944.
- Máximo voltaje 1000 V.
- Directiva 2014/35/UE. Construido bajo Directiva CE de baja tensión.
- Resistencia a la temperatura: desde -40°C +100°C (reducida exposición +160°C).
- Opcional junta silicona: desde -60°C a +180°C (reducida exposición hasta +350°C).

PLANO

CLICK AQUÍ PARA DESCARGAR FICHEROS CAD - PLANOS - CERTIFICADOS

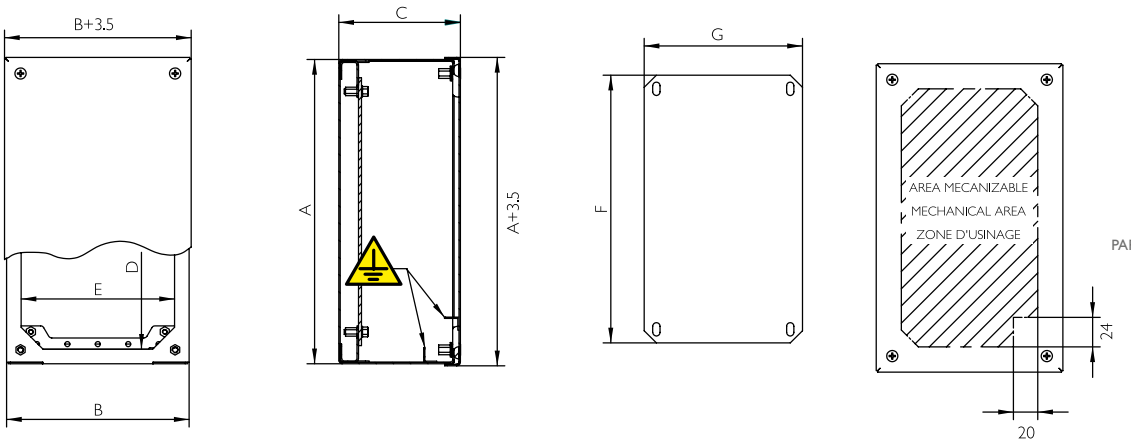

5 AÑOS
GARANTÍA
PARTES MECÁNICAS

REFERENCIAS

REFERENCIAS							
TAPA CIEGA	TAPA PERFORADA	Nº PERFORACIONES	ALTO - A -	ANCHO - B -	FONDO - C -	PESO (Kg)	VOLUMEN (m^3)
MVCBG909080	MVCBG909080P	1	90	90	80	0,68	0,001
MVCBG101612	MVCBG101612P	2	100	160	120	0,92	0,001
MVCBG149080	MVCBG149080P	3	140	90	80	1,2	0,002
MVCBG161612	MVCBG161612P	4	160	160	120	1,75	0,004
MVCBG209080	MVCBG209080P	3	200	90	80	1,29	0,003
MVCBG202012	MVCBG202012P	4	200	200	120	1,81	0,004
MVCBG202515	MVCBG202515P	6	200	250	150	2,53	0,006
MVCBG203015	MVCBG203015P	12	200	300	150	3,25	0,009
MVCBG252515	MVCBG252515P	16	250	250	150	3,87	0,012
MVCBG269012	MVCBG269012P	15	260	90	120	3,75	0,011
MVCBG303015	MVCBG303015P	25	300	300	150	5,16	0,016
MVCBG304015	MVCBG304015P	35	300	400	150	6,64	0,022
MVCBG404015	MVCBG404015P	49	400	400	150	8,41	0,028

*Consultar pedido mínimo

Separación placa fondo 20mm

delvalle®

Consúltanos sin compromiso

Confidencialidad, seriedad y calidad

DELVALLE TE OFRECE
SOLUCIONES INTEGRALES

HAZ CLICK AQUÍ Y AMPLIA INFORMACIÓN

www.delvallebox.com
comercial@delvalle.es
+34 945 601 381
TAMBIÉN ONLINE

ARMARIOS Y CAJAS ELÉCTRICAS ACERO INOXIDABLE

ARMARIOS ELÉCTRICOS DE INTEMPERIE ESTANCOS

RACKS DE 19 EXTERIORES TELECOMUNICACIONES IP

ARMARIOS Y CAJAS ELÉCTRICAS EN GALVANIZADO

ARMARIOS Y CAJAS HYGIENIC DESIGN

CAJAS Y ARMARIOS ELÉCTRICOS EN ALUMINIO

delvalle®

Consúltanos sin compromiso

Confidencialidad, seriedad y calidad

DELVALLE TE OFRECE
SOLUCIONES INTEGRALES

HAZ CLICK AQUÍ Y AMPLIA INFORMACIÓN

www.delvallebox.com
comercial@delvalle.es
+34 945 601 381
TAMBIÉN ONLINE

CAJAS Y ARMARIOS ELÉCTRICOS DE ACERO PINTADO

VENTILACIÓN Y CLIMATIZACIÓN DE ARMARIOS ELÉCTRICOS

CAJAS Y ARMARIOS NEMA TYPE 1-3R-4X-12

CAJAS Y ARMARIOS ELÉCTRICOS DE DISTRIBUCIÓN

CAJAS Y ARMARIOS ELÉCTRICOS EMC

PRENSAESTOPAS Y PASOS DE CABLE

delvalle®

Enclosures & Cabinets for Special Requirements

Paso del Prao, 6. 01320 Oyón (Álava). Spain
T. +34 945 601 381
www.delvallebox.com - comercial@delvalle.es

Contacta con nosotros, estamos a tu disposición

CE TÜV Rheinland UL CERTIFIED SAFETY US CA E342220 greenproduct RoHS WEEE