delvalle®

INDUSTRIAL ENCLOSURE SOLUTIONS

comercial@delvalle.es | www.delvallebox.com

VENTILATEUR AVEC FILTRE INOXYDABLE

SÉRIE PRIUS IP55

·NOUS SOMMES·
FABRICANTS
CERTIFICATS

NOUS SOMMES À VOTRE DISPOSITION

Plus de **50 ans d'expérience** en offrant des **solutions** aux clients les plus exigeants, qui font appel à des caractéristiques et des comportements bien concrets selon leurs secteur et besoins.

NOUS ALLONS LÀ OU VOUS ALLEZ

Notre **engagement** est de nous rapprocher de nos clients et leurs offrir un **service exceptionnel**, tout en alliant une vaste et avant-gardiste gamme de produits à des prix compétitifs.

STANDARDS QUALITÉ

Nous utilisons uniquement des matériaux provenant d'entreprises de **1ère qualité**, adaptés et certifiés. Notre **réussite** s'explique par l'assurance de la qualité: ISO 9001, SGS, UL, TÜV, ISO 14000 et OHSAS 18001.

PERSONNALISEZ VOTRE ARMOIRE COMPLÈTEMENT

Notre production est organisée afin de répondre à vos **attentes à la demande et sur mesure.** Personnalisation de la couleur et de **multiples normes de protection** grâce à la propre ligne de peinture.

EU

100%
Diseñado y fabricado íntegramente en España
Entirely designed and manufactures in Spain

CONSULTEZ-NOUS
Confidentialité, la fiabilité et la qualité

www.delvallebox.com
comercial@delvalle.es
+34 945 601 381

A ÉGALEMENT ONLINE

Contactez notre service technico-commercial

Une équipe de professionnels avec une grande expérience et capacité à résoudre toutes vos questions

VENTILATEUR AVEC FILTRE INOXYDABLE
SÉRIE PRIUS IP55

Exemples

Respecteu de L'environnement, Basse Consummation et Efficience Maximale

Ventilateur avec filtre emportable, de haut rendement, basse consommation, et insonore, avec un design fin, seulement 4 mm et un prix economique par rapport aux autres fabricants. Ses ventilateurs sont idéales pour l'evacuation de grande charges de chaleurs des armoires electriques d'une forme économique et simple. Son design compact, son montage et démontage rapide pour le nettoyage, est idéale pour n'importe quelles utilisations dans l'evacuation de chaleur à l'intérieur de l'armoire. Montage rapide grace a son système d'attaches avec des joints adhesif.

POUR PLUS D'INFORMATION, CLIQUEZ ICI

APPLICATIONS

Spécialement conçus pour son placement en installations qui necessitent un haut niveau de protection IP55.

AVANTAGES

- Montage rapide d'attaches.
- Joint autoadhesif.
- Dirrection de l'aire en dehors.
- Un roulement à boules.
- Un moteur de fiabilité maximale et efficience.
- Une épaisseur de mur extrafine 1.2-2.4.
- Un cycle de travail de 100 pour cent.
- Un ventilateur complet, avec filtre facile de nettoyage et haute résistence.
- Acier inoxydable AISI 304 ou AISI 316 (option).

OPTIONS

- Nous vous recommandons l'ajout de nos thermostats (*).
- Dirrection de l'air en dehors.
- Une mention passable UL (Underwriters laboratories) File N° E301228.

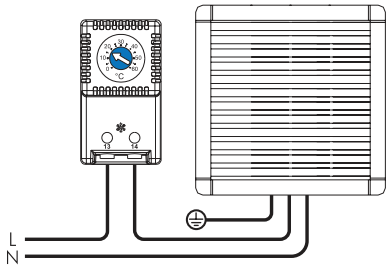

VENTILATEUR AVEC FILTRE INOXYDABLE SÉRIE PRIUS IP55

DIAGRAMME DE FONCTIONNEMENT

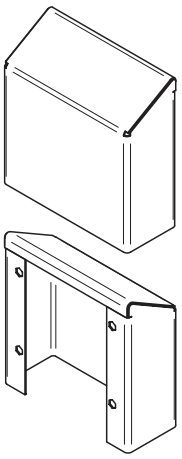

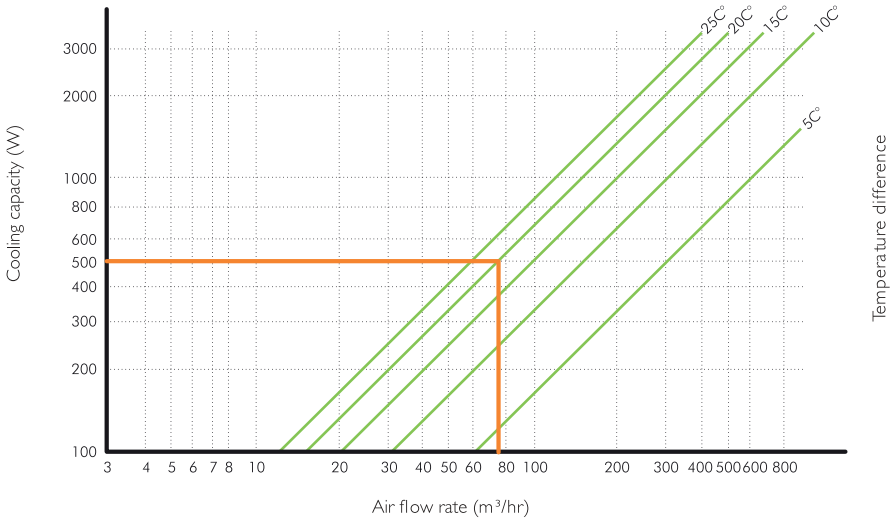

NORMES

- Degree Protection Armoire IP55/ Class I. Norme IEC EN 60529.
- Construit sous les normes de la communauté Européenne.
- Température de travail – 10 degrés a + 70 degrés.
- Une garantie de filtrage selon EU2 et EU3 selon les modèles.
- Matériel ABS UL94V-O couleur RAL 7035.
- Durée de vie de plus de 50.000 heures à 40 degrés.

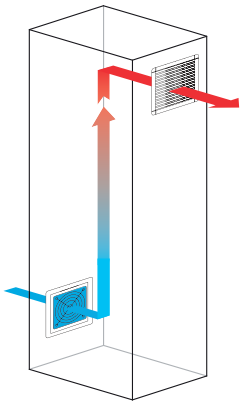

MODÊLE MVP024 (niveau 24m³/h)

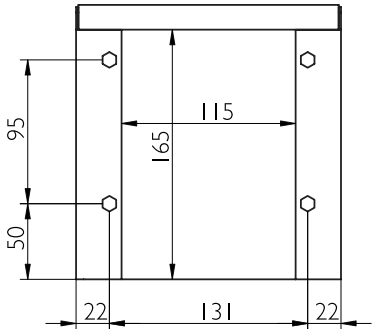

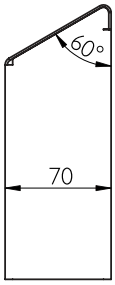

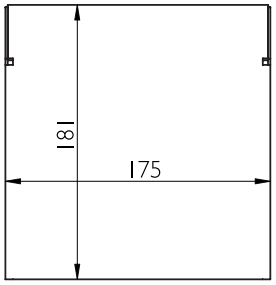

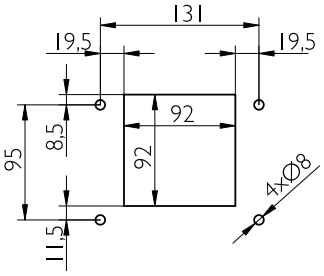

USINAGE

RÉFÉRENCE - MVP024									
RÉFÉRENCE	NIVEAU	VOLTAGE / FREQUENCE	PUISSANCER	CONSOMMATION	PROTECTION SURCHAUFFE	CONNECTION ELECTRIQUE	BRUIT	FILTER (EUROVENT)	MÉCANISATION ASSEMBLAGE
MVP024AS + MVP024CUBX	24m³/h	230V/50-60Hz	13W	0,10A	Impéndance	faston 2,8x0,5mm	30dB	EU2	92x92 $^{+0,5}_{0}$
MVP024BS+ MVP024CUBX		115V/50-60Hz		0,14A					
MVP024DS+ MVP024CUBX		12VCD	3W	0,25A		2-pole terminal 1,5mm²	35dB		
MVP024ES+ MVP024CUBX		24VCD	4W	0,16A					
Version de l´air "*outdoor-in*"		Effacer "S" a la référence. Ex. "MVP024A5"							
Version Norme UL		Ajouter "UL" a la référence. Ex. "MVP024AS5UL"							
Version EMC		Ajouter "M" a la référence. Ex. "MVP024AS5M"							
Version AISI 316		Remplace "MVP024CUBX" dans la référence par "MVP024CUBX6"							

VENTILATEUR AVEC FILTRE INOXYDABLE SÉRIE PRIUS IP55

MODÊLE MVP055 (niveau 55m³/h)

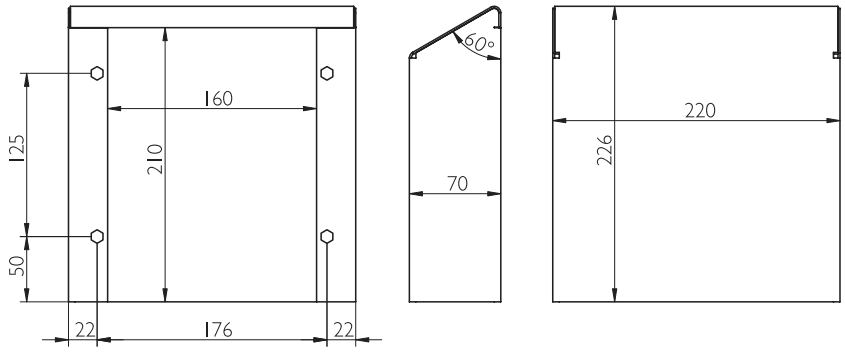

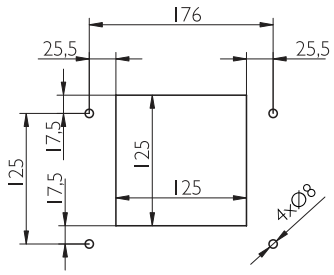

USINAGE

RÉFÉRENCE - MVP055									
RÉFÉRENCE	NIVEAU	VOLTAGE / FREQUENCE	PUISSANCER	CONSOMMATION	PROTECTION SURCHAUFFE	CONNECTION ELECTRIQUE	BRUIT	FILTER (EUROVENT)	MÉCANISATION ASSEMBLAGE
MVP055AS + MVP055CUBX	55m³/h	230V/50-60Hz	22W	0,14A	Impéndance	faston 2,8x0,5mm	43dB	EU3	125x125 +1 -1
MVP055BS + MVP055CUBX		115V/50-60Hz		0,26A					
MVP055ES + MVP055CUBX		24VCD	9W	0,37A		2-pole terminal 1,5mm²	45dB		
MVP055FS + MVP055CUBX		48VCD	13W	0,27A					
Version de l´air "*outdoor-in*"	Effacer "S" a la référence. Ex."MVP055A5"								
Version Norme UL	Ajouter "UL" a la référence. Ex."MVP055AS5UL"								
Version EMC	Ajouter "M" a la référence. Ex."MVP055AS5M"								
Version AISI 316	Remplace "MVP055CUBX" dans la référence par "MVP055CUBX6"								

MODÊLE MVP120 (niveau 120m³/h)

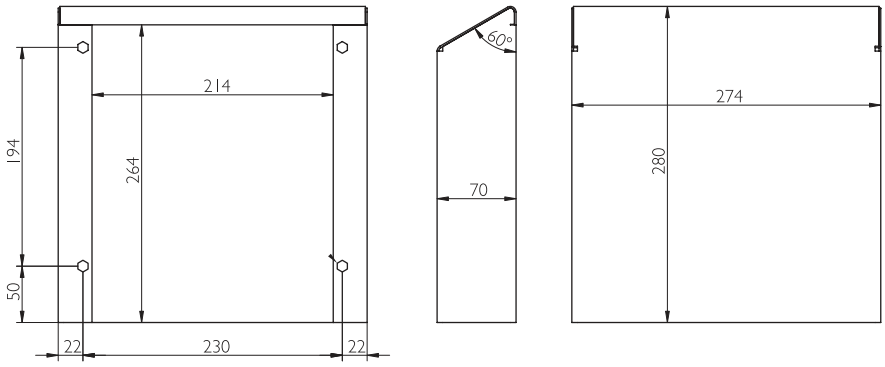

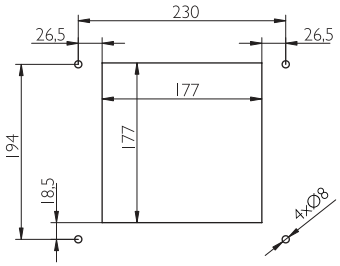

USINAGE

RÉFÉRENCE - MPV120									
RÉFÉRENCE	NIVEAU	VOLTAGE / FREQUENCE	PUISSANCER	CONSOMMATION	PROTECTION SURCHAUFFE	CONNECTION ELECTRIQUE	BRUIT	FILTER (EUROVENT)	MÉCANISATION ASSEMBLAGE
MVP120AS + MVP120CUBX	120m³/h	230V/50-60Hz	22W	0,14A	Impéndance	faston 2,8x0,5mm	43dB	EU3	177x177 +1 0
MVP120BS + MVP120CUBX		115V/50-60Hz		0,26A					
MVP120ES + MVP120CUBX		24VCD	9W	0,37A		2-pole terminal 1,5mm²	45dB		
MVP120FS + MVP120CUBX		48VCD	13W	0,27A					
Version de l´air "*outdoor-in*"	Effacer "S" a la référence. Ex."MVP0120A5"								
Version Norme UL	Ajouter "UL" a la référence. Ex."MVP120AS5UL"								
Version EMC	Ajouter "M" a la référence. Ex."MVP120AS5M"								
Version AISI 316	Remplace "MVP120CUBX" dans la référence par "MVP120CUBX6"								

VENTILATEUR AVEC FILTRE INOXYDABLE SÉRIE PRIUS IP55

MODÊLES MVP230 / MVP370 (niveau 230m³/h / 370m³/h)

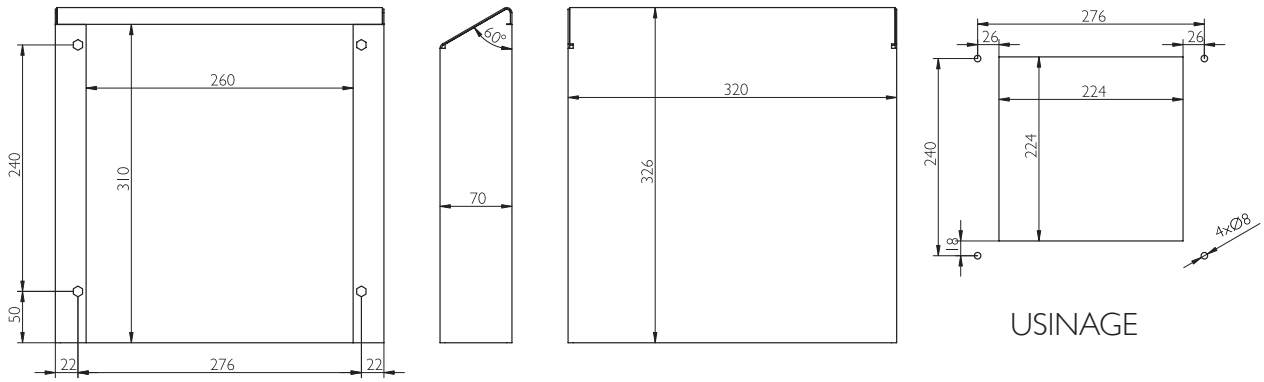

RÉFÉRENCE - MVP230 / MVP370									
RÉFÉRENCE	NIVEAU	VOLTAGE / FREQUENCE	PUISSANCER	CONSOMMATION	PROTECTION SURCHAUFFE	CONNECTION ELECTRIQUE	BRUIT	FILTER (EUROVENT)	MÉCANISATION ASSEMBLAGE
MVP230AS + MVP230CUBX	230m³/h	230V/50-60Hz	40W	0,17A	Thermique	3-pole terminal 2,5mm²	53dB	EU3	224x224 +1 -1
MVP230BS + MVP230CUBX		115V/50-60Hz		0,34A					
MVP230ES + MVP230CUBX		24VCD	26W	1,08A	Impéndance		61dB		
MVP230FS + MVP230CUBX		48VCD	33W	0,68A					
MVP370AS + MVP230CUBX	370m³/h	230V/50-60Hz	70W	0,40A	Thermique	4-pole terminal 1,5mm²	65dB		
MVP370BS + MVP230CUBX		115V/50-60Hz		0,80A					
MVP370CS + MVP230CUBX		400V/50-60Hz	60W	0,18A					
Version de l´air "*outdoor-in*"		Effacer "S" a la référence. Ex."MVP230A5"							
Version Norme UL		Ajouter "UL" a la référence. Ex."MVP320AS5UL"							
Version EMC		Ajouter "M" a la référence. Ex."MVP230AS5M"							
Version AISI 316		Remplace "MVP230CUBX" dans la référence par "MVP230CUBX6"							

MODÊLES MVP500 / MVP630 (niveau 500m³/h / 630m³/h)

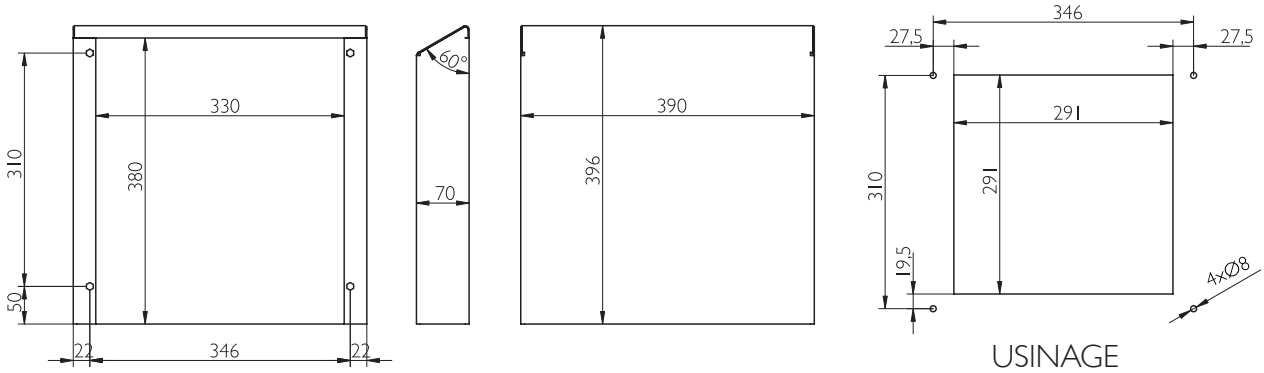

RÉFÉRENCE - MVP500 / MVP630									
RÉFÉRENCE	NIVEAU	VOLTAGE / FREQUENCE	PUISSANCER	CONSOMMATION	PROTECTION SURCHAUFFE	CONNECTION ELECTRIQUE	BRUIT	FILTER (EUROVENT)	MÉCANISATION ASSEMBLAGE
MVP500AS + MVP500CUBX	500m³/h	230V/50-60Hz	70W	0,40A	Thermique	3-pole terminal 2,5mm²	65dB	EU3	291x291 +1 0
MVP500BS + MVP500CUBX		115V/50-60Hz		0,80A					
MVP500CS + MVP500CUBX		400V/50-60Hz	60W	0,18A					
MVP630AS + MVP500CUBX	630m³/h	230V/50-60Hz	130W	0,55A		4-pole terminal 1,5mm²	72dB		
MVP630BS + MVP500CUBX		115V/50-60Hz		1,10A					
Version de l´air "*outdoor-in*"		Effacer "S" a la référence. Ex."MVP500A5"							
Version Norme UL		Ajouter "UL" a la référence. Ex."MVP500AS5UL"							
Version EMC		Ajouter "M" a la référence. Ex."MVP0500AS5M"							
Version AISI 316		Remplace "MVP500CUBX" dans la référence par "MVP500CUBX6"							

VENTILATEUR ENCASTRABLES AVEC FILTER. SÉRIE PRIUS

Avec une conception extra plat, ce que nous cherchons avec cet installation c'est de réduire la temperature à l'interieur de l'armoire , pour évacuer une grande quantité de chaleur de maniére économique.
Avec un débit de 24m³ jusque 630m3 également conçus pour maintenir un haut niveau de protection IP54 (option IP55)
Avec un fonctionnement silencieux, dispose de filtres qui élliminent l'entrée de particules de l'extérieur retienne les poussiéres et maintienne une parfaite impermeabilité au moyen d'un joint d´étainchéite pour ceux qui sont parfait pour armoires qui sont exposés à l´intemperie.
Consultez nous pour plus d'information.

VENTILATEUR INOXIDABLE AVEC FILTRE ENCASTRABLES. SÉRIE PRIUS INOX

Tout les modéles de ventilateurs peuvent etre conçus en acier inoxidable.
Le ventilateur PRIUS INOX est extra plat, de montage immédiat de click avec une protection jusque IP55 est un mouvement axial. Fabriqué avec une carcasse en acier inoxidable et une conception extra plat trés fonctionnel et innovant.
Spécialement conçus pour son placement dans nos armoires d'acier inoxidable et autre armoires qui sont exposés à l´intemperie.
Consultez nous pour plus d'informations.

VENTILATEUR AVEC FILTRE INOXYDABLE SÉRIE PRIUS IP55

AUTRES ÉLEMENTS DE VENTILATION ET DE CLIMATISATION

VENTILATEUR DE TOIT. SÉRIE VIPER

Ventilateur de toit, spécialement conçus pour l'extraction de chaleur par la partie supérieur de l'armoire, ce qui en fait un parfait flux d'air à l'intérieur de celle ci.
Facile montage, elle dispose de protection dés IP44 jusque IP54 cela dépend du modéle.
Les mesures vont de 600m3 à 1500 m3 par heure, avec un fonctionnement silencieux et impermeable aux poussières et à l'eau au moyen d'un assemblage sceller.
Un rendement et une durabilitée pour obtenir un air propre à l'intérieur de l'armoire.
Il protege nos équipement électriques et electroniques avec une parfaite réfrigeration.
Consultez nous pour plus d'informations.

CLIMATISATION POUR LES CADRES ELECTRIQUES

Solution d'intérieur serie CLIMA, et extérieur TROPIC
Une solution plus adapté quand il y a besoin de reffroidir les équipements dut aux conditions de chaleurs.
Nous disposons d'une large gamme de climatisateurs d'air froid IP54, air conditionné avec un interchangement de chaleur de nos armoires électriques.
Puissance comprise entre 350 W et 10.000 W.
N'hesitez pas à nous consulter pour obtenir plus d'informations.

THERMOSTATS

Des thermostats pour les armoires et cadres électriques de dimensions réduites, double, de chaleur, de froid, etc.
Tout cela est fácile d'utilisation, fiable, économique et précis, adaptable à n'importe qu'elles ventilation ou resistence de notre serie.
REF: MVKT001140 (BLEU)
REF: MVKT001141 (ROUGE)
REF: MVKT001142 (DOUBLE)
Consultez nous pour plus d'informations.

THERMOMETRE POUR L'HUMIDITÉE

Thermostat electrique et mécanique qui régule automatiquement l'humidité à l'intérieur des cadres electriques et en voie un signal au ventilateur ou bien a la resistance chauffante, cela dépent de ce qui l'interresse à chaque moment, pour prévenir la condensation dans le cadre électrique.
REF: MVKT001143A (DOUBLE 230V)
REF: MVKT001143B (DOUBLE 120V)

RÉSISTANCE CHAUFFANTE

avec ventilateurs

A travers de ses resistances chauffantes, nous reduisons les variations de températures et évitons donc la condensation de l'eau qui provoque un disfonctionnement et de la corrosion dans les armoires électriques et boîtes.
Nous disposons de resistances équipés avec une serie d'eléments PTC ils s'autorégulent et ils disposent d'une sortie thermique qui varie selon le voltage, certifiés UL et avec une résistance jusque 1000 W.
Il obtiendra une disipation de chaleur optimale a travers d´une carcasse d'aluminium profilés de petites dimensions.
Ils sont utilisés dans les systèmes de contrôle de trafique, étiqueteuse, un systéme de grue, systéme de télecommunications, comme les machines pour l'industrie alimentaire.
Resistances jusque 750 W avec ventilateurs.
Consultez nous pour plus d'informations.

DELVALLE, EXPERT EN CLIMATISATION ET VENTILATION
UNE SOLUTION POUR CHAQUE NÉCESSITÉE

NOTRE ÉQUIPE D'INGÉNIEURS VOUS CONSEILLENT SUR LA MEILLEURE INSTALLATION POUR VOS NÉCESSITÉS EN CLIMATISATION ET AINSI OBTENIR UNE MEILLEURE EFFICACITÉ ET UN MEILLEURE RENDEMENT ÉNERGÉTIQUE ET ÉCONOMIQUE

POUR PLUS D'INFORMATION, CLIQUEZ ICI

SOLUTIONS SUR MESURE COMPLEXES DELVALLE

Depuis plus de 50 ans, delvalle évoluons pour apporter à chaque besoin de l'industrie électrique une solution d'habillage indoor ou outdoor : standard, standard adapté, spécifique ou production sur plans.

Résolument orientée vers ses clients, la société sert les marchés des télécommunications, le industrie alimentaire, emballage, embouteillage, des transports aérospatiale, ports, ferroviaire, aviation, maritime,..., de l'informatique et de l'électronique ... dans les domaines civils et militaires.

Architecte de solutions sur mesure complexes, Delvalle s'appuie sur ses compétences de développement et d'industrialisation ainsi que sur celles de ses partenaires pour intégrer les exigences de régulation thermique, de CEM, d'énergie, de câblage / intégration électronique, de sécurité, d'environnement sévère ...

COFFRETS ÉLECTRIQUES ACIER INOXYDABLE

ARMOIRES ÉLECTRIQUES D'EXTÉRIEURS

SOLUTIONS ÉLECTRIQUES POUR LES ZONES URBAINES

ARMOIRES ET COFFRETS ACIER GALVANISÉ

Téléphone +34 945 601 381
comercial@delvalle.es | www.delvallebox.com

COFFRETS TOIT
INCLINÉ - HYGIENIC

COFFRETS & ARMOIRES ATEX

COFFRETS ÉTANCHES IP66, IP67-68 ET IP69K

Coffrets électriques étanches sur mesure IP67, IP68 et IP69K. L´indice de protection IP est un standard international de la Commission Électrotechnique internationale relatif à l'étanchéité paru pour la première fois en 1989. Il est repris par la norme européenne IEC60529-2018

Cet indice classe le niveau de protection qu'offre un matériel aux intrusions de corps solides et liquides. Le format de l'indice, donné est IP69K où les caractères 6 et 9 sont deux chiffres et/ou une lettre. Les chiffres indiquent la conformité avec les conditions résumées dans les tableaux ci-dessous. Lorsqu'aucun critère n'est rencontré, le chiffre peut être remplacé par la lettre X.

PRESSE-ÉTOUPES POUR
ARMOIRES ÉLECTRIQUES

VENTILATION POUR
ARMOIRES ÉLECTRIQUES

delvalle®

INDUSTRIAL ENCLOSURE SOLUTIONS

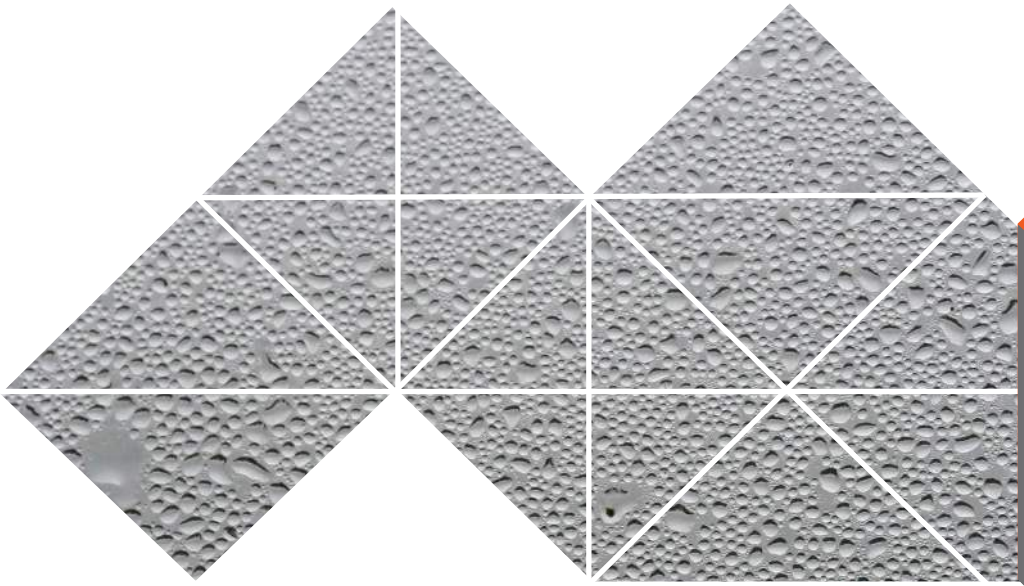

Paso del Prao, 6. 01320 Oyón (Álava). Espagne
T. +34 945 601 381
comercial@delvalle.es | www.delvallebox.com

Contactez nous, nous sommes à votre disposition

CE TÜV Rheinland UL CERTIFIED SAFETY US CA E342220 greenproduct RoHS WEEE